Industrial Touch Monitor

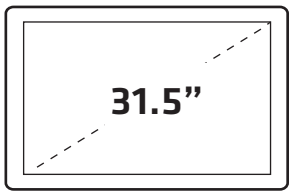

型號	顯示面積	最大解析度
FIE320FM-P系列	**31.5 inch**	**1920 × 1080** (RGB)

SPECIFICATIONS

螢幕比例	16 : 9(寬型)
有效顯示區域	698.4(H) × 392.85(V) mm
亮度	400Nits
對比	4000
顯示色彩	16.7M Colors
可視角度	178(左/右) / 178(上/下)
螢幕訊號源	(標準)VGA -----(可增選配)HDMI / DVI-D / Display Por / RCA
螢幕啟動電壓	INPUT 100-240V~1.6A(MAX)50-60HZ
變壓器(配件)	-
觸控模組類型	全平面投射電容 / (訊號可選)USB 或 RS232
液晶背光模組壽命	50,000小時
操作溫度範圍.	0~50°C
Vesa壁掛規格	75*75mm 與 100*100mm
外殼材質	SECC(鍍鋅鋼+烤漆塗層)
客製化製程選項	液晶面板亮度提升1000nits 以上 / 自動光感調節 / 防水製程 / 強固型製程

采邑光電有限公司 Tel 02 2223-6818 Fax 02 2223-6833 235新北市中和區立德街123號8樓

MACHANICAL DRAWING
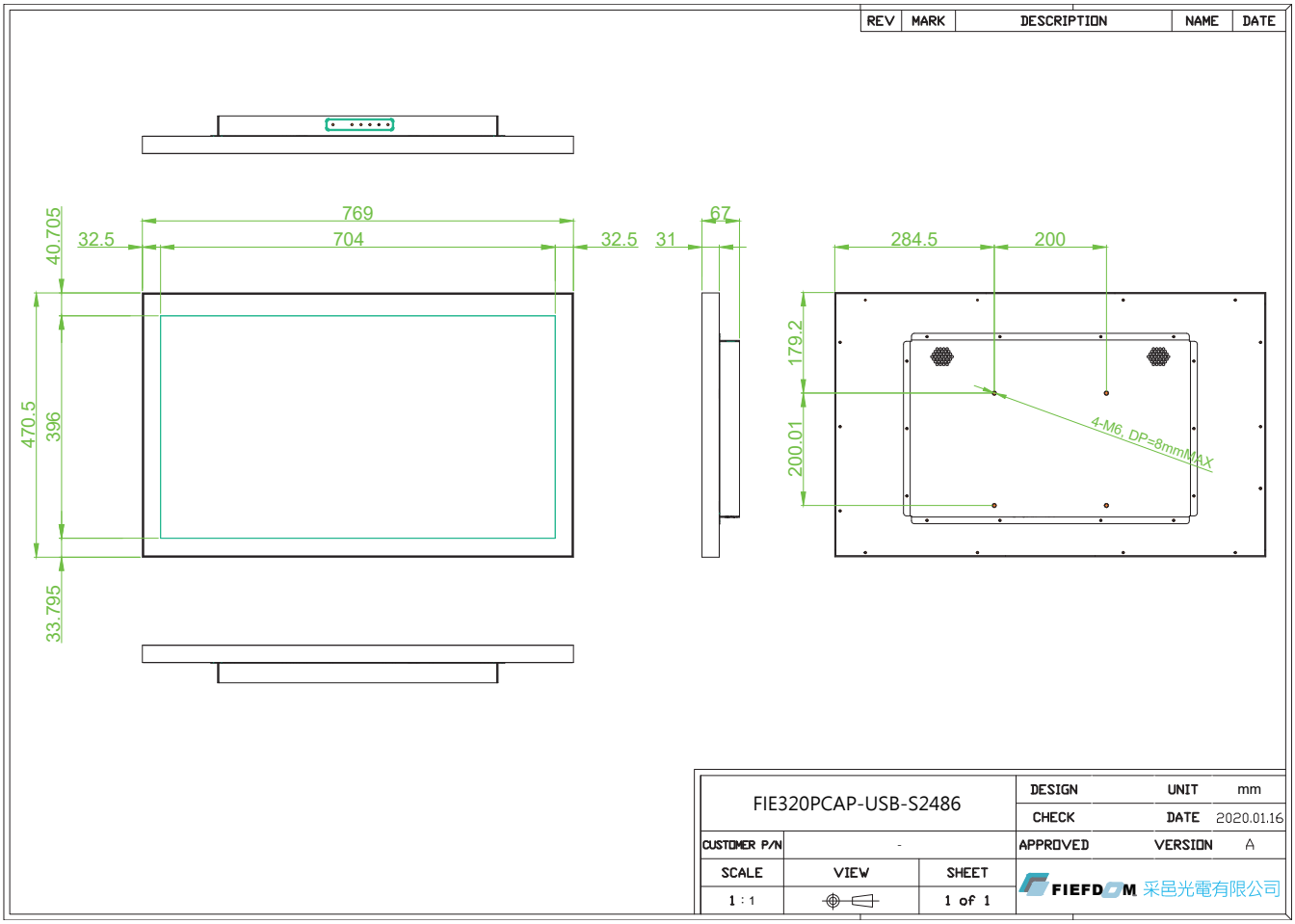
FIE320FM