Panel Mount Touch Monitor

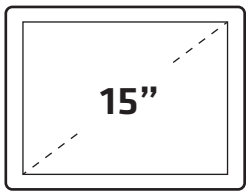

型號	顯示面積	最大解析度
FIE150UM-P系列	**15 inch**	**1024 × 768** (RGB)

SPECIFICATIONS

螢幕比例	4 : 3(方型)
有效顯示區域	304.1(H) × 228.1(V) mm
亮度	300Nits
對比	2500
顯示色彩	16.7M Colors
可視角度	176(左右) / 176(上下)
螢幕訊號源	(標準)VGA -----(可增選配)HDMI / DVI-D / Display Por / RCA
螢幕啟動電壓	DC12V-3A
變壓器(配件)	INPUT 100-240V~1.6A(MAX)50-60HZ
觸控模組類型	投射電容 / (訊號可選)USB 或 RS232
液晶背光模組壽命	50,000小時
操作溫度範圍	-20~70°C / (可換選)-35~85°C液晶模組
Vesa壁掛規格	75*75mm 與 100*100mm
外殼材質	Aluminum(6061鋁) / Stainless steel(304不鏽鋼)
客製化製程選項	液晶面板亮度提升1000nits 以上 / 自動光感調節 / 防水製程 / 強固型製程

采邑光電有限公司 Tel 02 2223-6818 Fax 02 2223-6833 235新北市中和區立德街123號8樓

MACHANICAL DRAWING

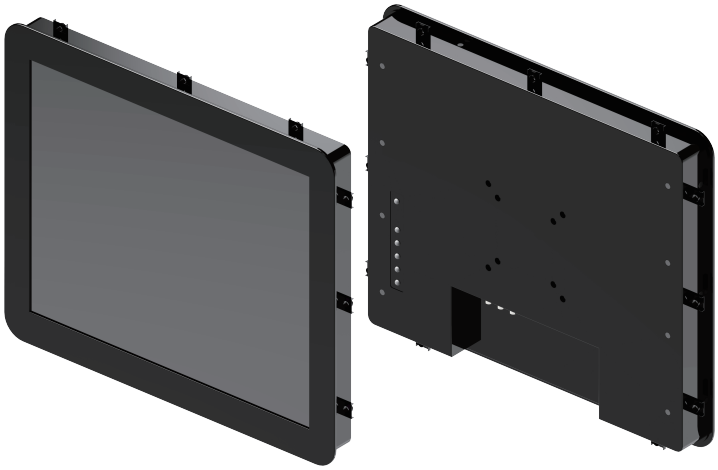
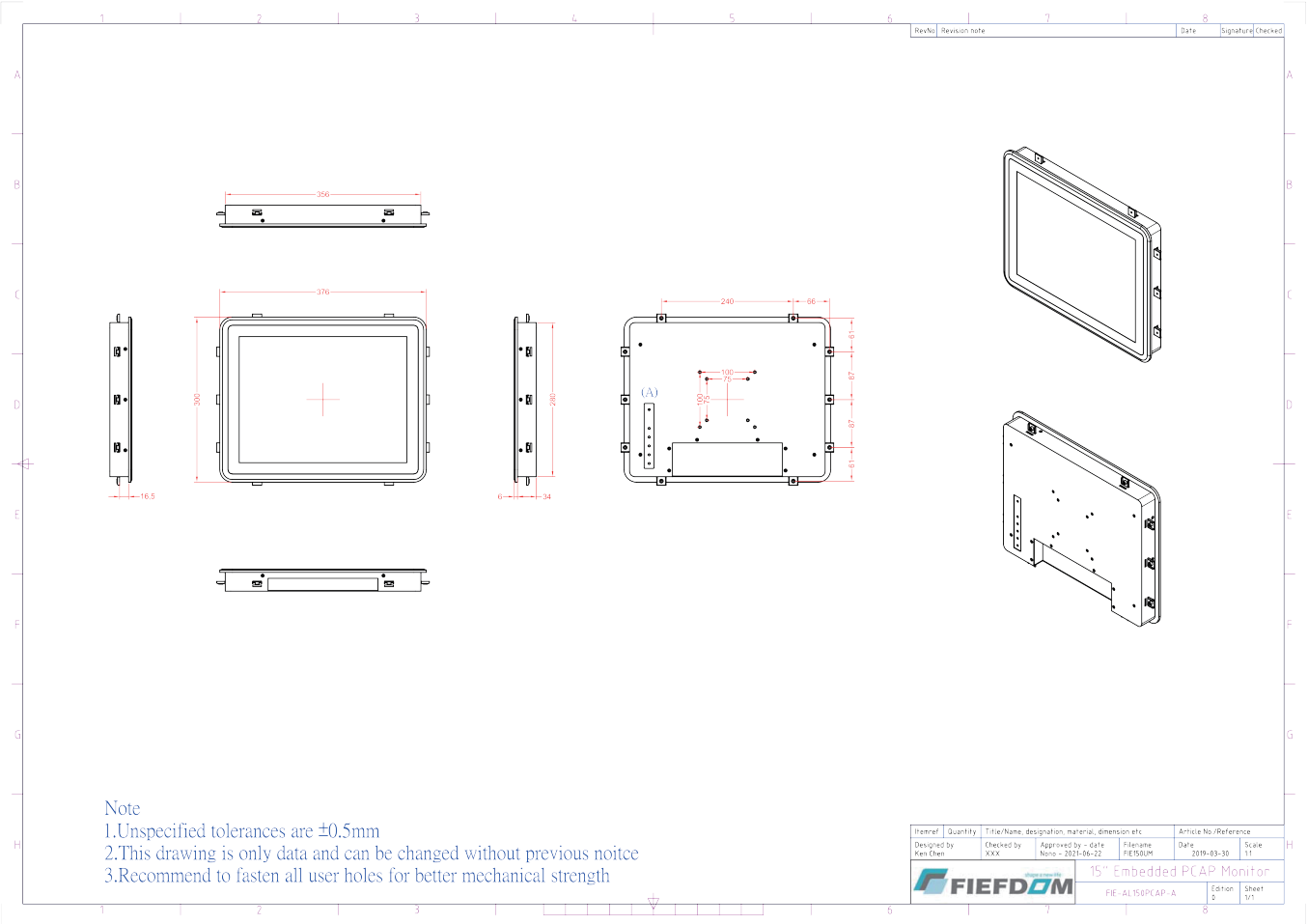
FIE150UM